Goltenbusch-Kurier

Bommern
Dicker Berg
Rauendahl
Trienendorf
Elberg
159.5
Wangerin
Muttenbach
Bergbaugesch. Museum
Rauendahlstr.
Elberfeld Str.
Alte Str.
Kohlenstr.
Bodenborn
Wangerinstr.
Sp.Pl.
Witten-Hof
Wittener Str.
Trienendorfer Str.
Hollkenstr.
Am Masling
Kohlenstr.
Muttenbachstr.
Wacholderstr.
Bommerstraße
Kapellenstr.
Kreuzstück
Sch.
Kaufh.
Kleiern-weg
Platanenweg
Kastanienallee
Friesenstr.
Sommerfelder Weg
Am Weihstr.
Ulmen-
Fabriciusstr.
Strepenstr.
Kohlenstr.
Kirchweg
Kranenberg
Am Lockrage
Trienendorfer Str.
Wasserturm
Mühlenweg
Marktstr.
Südstr.
Bahnhofstr.
Bergplatz
Am Brink
Schmiedestr.
Am Leihof
Ostertor
Sp. Pl.
Wasser-gewinn-anlage
Wandergebiet
Erholungsgebiet
Altforst
Mittental
Schule
Kirche
Friedhof
Reitwalk
Kusek
Sch.
Kaufh.
Feuerw.
Alte Str.
Bodenborn
Sommerfelder Weg
Wangerinstr.
Elberfeld Str.
Trienendorfer Str.
Hollkenstr.
Wittener Str.
Schmiedestr.
Am Leihof
Ostertor
Marktstr.
Südstr.
Bahnhofstr.
Bergplatz
Am Brink
Sp. Pl.
Wangerin
West
Friedhof
Kirche
Schule
Mühle
Wasserturm
Friedhof
Kirche
Sch.
Kaufh.
Feuerw.
Sch.
Kaufh.
Sch.
Sch.
Sch

Inhaltsverzeichnis

3 Grußwort des 1. Vorsitzenden
4 Neueste Nachrichten
5 Einmal im Jahr (Jubiläen/Sterbefälle)
6 Döhnkes aus Bommern u. Umgebung
7 Spielplan Fußball
8 Die Damenmannschaft
9 Männer meinen
10 Die Geschichte für unsere kleinen Leser
11 Rezepte
12 Herrenmannschaft 1. und 2.
13 Aktuelle Situation Saison 2002/2003
15 Wie alles begann /Impressum

Unsere Werbepartner

3 Tischlerei van Doren / DGzRS
4 Auto – Service Fischer GbR
5 BUGO Computer GbR
Wohnmobil – Vermietung GEIKO
6 Elektro Kirch
8 Firma Wilgenbus / Der Garten
9 Handarbeiten Vogt/ Truhe a. Bodenborn
10 Die Seekiste
11 Headline - Werbung
14 Stadtwerke
16 Firma Ostermann / Die Grünen

Wir danken allen Werbepartnern, die das Erscheinen der Zeitung möglich machten!

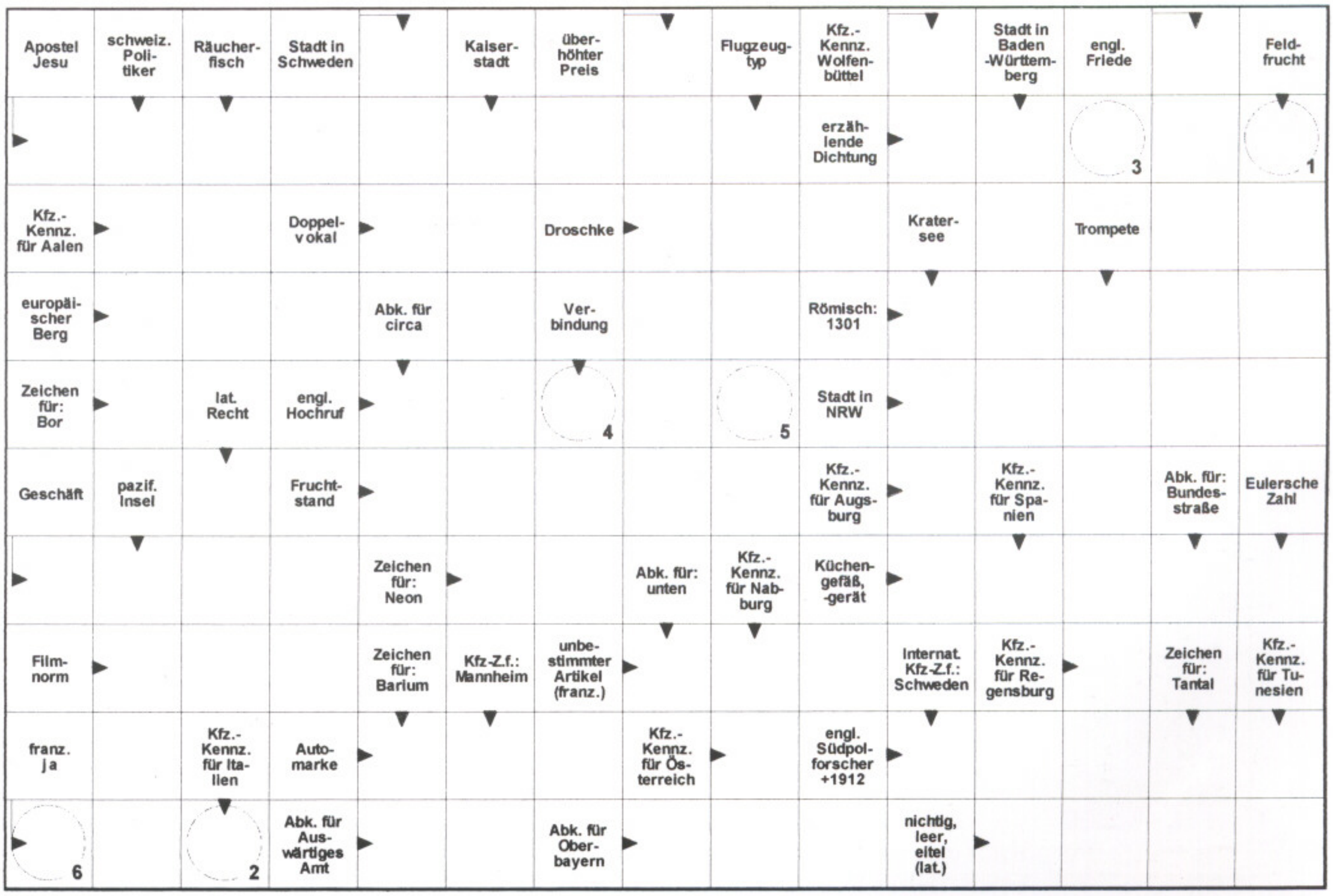

Grußwort des 1. Vorsitzenden Gerd Brockfeld

SV Bommern 05 e.V.

Ein Verein zwischen Tradition und Fortschritt

Der SV Bommern 05 ist auf Grund seiner langjährigen und abwechslungsreichen Geschichte - wir feiern im Jahre 2005 unser 100 jähriges Bestehen – angehalten, die traditionellen Werte zu erhalten.
Sportliches Verhalten auf dem Platz, kameradschaftliches Miteinander, Fair Play zum Schiedsrichter, kommunikatives Untereinander sind traditionelle Werte die einen Verein stark machen. Dieses muss im SV Bommern gelebt und gepflegt werden. Aber auch wir dürfen uns dem Fortschritt nicht verschließen. Gerade heute ist es wichtig, wie sich ein Verein in der Außendarstellung präsentiert.
So erscheint nun heute die erste Ausgabe des Goltenbusch Kuriers. Diese Zeitschrift soll in regelmäßigen Abständen über den Verein, aber auch über das Umfeld informieren. Wir wollen mit dieser Zeitschrift Vereinsmitgliedern, aber auch Außenstehenden Einblicke in das Vereinsleben gewähren und die sozialpolitische Arbeit, die ein Verein leistet, vermitteln.
All denen, die an dieser Zeitung mitwirken, möchte ich an dieser Stelle meinen herzlichen Dank aussprechen. Weiter so!!
Aber auch ein Dank an alle im Verein tätigen ehrenamtlichen Mitarbeiter und Schiedsrichter, die dem SV Bommern 05 über viele Jahre und sogar Jahrzehnte die Treue gehalten haben.
Ohne EUCH wäre der SV Bommern 05 kein Verein.

Mit sportlichem Gruß

Gerd Brockfeld
1. Vorsitzender

Frank van Doren - Tischlermeister

Möbel - Objekte - Ausbau

Qualität und Kompetenz in Sachen Wohnkultur

Auf der Bommerbank 16 **02302/65366**
58453 Witten
www.van-doren.de, tischlerei.van.doren@t-online.de

Der nächste Sturm kommt bestimmt.

DGzRS
Postfach 10 63 40
28063 Bremen
Telefon: (0421) 53 707-0
Internet: www.dgzrs.de
E-mail: info@dgzrs.de
Spendenkonto
Postbank Nl. Hamburg:
(BLZ 200 100 20) 70 46-200
Wir danken für die gespendete Anzeige

Deutsche Gesellschaft zur Rettung Schiffbrüchiger

Neueste Nachrichten!

SV Bommern 05 ist im Internet

Unter www.sv-bommern-05.de kann man nun die eigene Homepage des Vereins besuchen.

Ein neues Gesicht im Verein

Mein Name ist Marlis Kittel seit dem 01.01 bin ich für den Bereich Werbung und Sponsoring zuständig.

Außerdem ist es meine Aufgabe, eine Vereinszeitung zu gestalten, die regelmäßig erscheinen soll.
Diese erste Ausgabe ist also kein April-Scherz. Vier Mal im Jahr soll der „Goltenbusch – Kurier“ für Mitglieder und Interessenten gegen einen Obolus von 50 Cent zu erhalten sein. Es wird keine übliche Sportzeitung sein, in der Sport von viel Werbung erdrückt wird. Nein, es soll für die ganze Familie Unterhaltung sein, auch wenn sie nicht sportbegeistert sind. Ob dieses gesteckte Ziel gleich mit der ersten Ausgabe erreicht wurde, müssen Sie, liebe Leser, entscheiden. Für Anregungen und Kritik sind wir immer offen.

Ihre Marlis Kittel

Kfz - Meisterbetrieb Reparatur aller Fabrikate

Auto - Service Fischer GbR

AU sofort • HU Prüfstelle - tägliche Termine • Inspektion - Unfallbeseitigung

• Auspuff - Bremsen - Kupplung - Stossdämpfer • Reifen - Räder - Achsvermessung

58454 Witten • Mewer Ring 5

Tel. 0 23 02 / 42 00 50 • Fax. 0 23 02 / 42 00 52

Einmal im Jahr!

Im ersten Quartal des Jahres ist die Zeit der Jahreshauptversammlung. Dann wird Bilanz gezogen. Vorstandsmitglieder werden bestätigt oder neu gewählt. Außerdem wird den verstorbenen Mitgliedern gedacht.

Im Jahre 2002 verstarben:

Alexander Rosendahl
Bernhard Otto
Paul Sarrazin

Ihr Jubiläum im Verein feierten:

25 Jahre

Marita Hollberg
Renate Braungart
Hubert Konkel
Gudrun Krause
(nicht anwesend)

Stephan Lau
Margot Otto
Gisela Pfalz

Bild oben:
Hannelore Stegemann (25 Jahre)

Die Familie Kerwel (Foto Umschlag) mit
Mutter Helga (25 Jahre)
Sohn Lars (25 Jahre)
Vater Reinhold ist bereits 50 Jahre
Mitglied im Verein.

Döhnkes aus Bommern und Umgebung

Heinele!

Heinerle ist ein kluges Kerlchen von fünf Jahren. Mama kann ihn schon allein zum Supermarkt schicken, wenn sie mal etwas beim Einkaufen vergessen hat. Zum Supermarkt braucht er nicht über die stark befahrene Straße.
An diesem Tag hatte sie doch glatt das Wichtigste vergessen. Es sollte Vaters Leibgericht geben, Pellkartoffel mit Matjes.
„Heinerle, lauf schnell und hole Matjes. Ich setze schon die Kartoffel auf!“
Der Kleine Knirps rannte mit dem Geldstück los, das ihm die Mutter gegeben hatte. Die Zeit verging. Die Kartoffel waren inzwischen gar. Vater saß hungrig am Tisch. Da kehrte auch Heinerle zurück, ohne das Wichtigste. Schniefend reichte er seiner Mutter das Geldstück.
„Mama, ich hab' den Vornamen von den Fischen vergessen!“

M.K.

Friedel!

Friedel ist im ganzen Dorf bekannt. Jeder weis, das er mit Klugheit nicht gerade beschenkt worden ist. So denkt mancher, es sei leicht, Friedel übers Ohr zu hauen. Auch der reiche Ottokar glaubte das. Er heuerte Friedel an, um ihm eine riesige Grube in seinem Garten auszuheben. Ein Bagger wäre zwar schneller gewesen, hätte ihm aber den Garten verwüstet.
„Du bekommst die Stunde 10 Euro und dazu Essen und Bier“, versprach er Friedel. Der grub von morgens bis spät abends einige Tage. Als die Grube fertig war, rieb sich Ottokar die Hände. „Gute Arbeit“, lobte er Friedel. Der hatte sich inzwischen genau ausgerechnet, was ihm der reiche Ottokar schuldig war.
„10 Euro mal 12 Stunden pro Tag und das mal...“
„Moment“, unterbrach ihn Ottokar. „Und das gute Essen und das viele Bier, das kostet wohl nichts.“ Er holte seine Geldbörse hervor, drückte Friedel einen Hunderter grinsend in die Hand und der zog wie ein geprügelter Hund davon. Als Ottokar am nächsten Morgen seine „Grube“ bei Tageslicht betrachten wollte, war diese wieder zugeschippt.

M.K.

Spruch der Woche!

Theorie ist: wenn man alles weiß und nichts funktioniert.
Praxis ist: wenn alles funktioniert und man weiß nicht, warum.

Spielplan

Damenmannschaft

06.04.03 (oder 05.04.03)	SV Berchum	SV Bommern 05
13.04.03 (oder 12.04.03)	RW Stiepel	SV Bommern 05
19.04.03 Ostersamstag	SV Bommern 05	TuRa Asseln
27.04.03 (oder 26.04.03)	SV Bommern 05	SpVg Berghofen
04.05.03 (oder 03.05.03)	SV Wald. Linden	SV Bommern 05
11.05.03 (oder 10.05.03)	SV Bommern 05	Borussia Dröschede
18.05.03	BSV Schüren	SV Bommern 05

1. Mannschaft Herren

06.04.03	TuS Hattingen	SV Bommern 05
13.04.03	TSV Fichte Hagen	SV Bommern 05
17.04.03	**Nachholspieltag**	(Gründonnerstag)
21.04.03	**Nachholspieltag**	(Ostermontag)
27.04.03	SV Bommern 05	TSG Sprockhövel II
01.05.03	**Nachholspieltag**	(Maifeiertag)
04.05.03	SG Welper	SV Bommern 05
11.05.03	SV Bommern 05	FC Wetter
18.05.03	SC Obersprockhövel	SV Bommern 05
25.05.03	SV Bommern 05	TSK Hohenlimburg
29.05.03	**Nachholspieltag**	(Himmelfahrt)
01.06.03	TuS Ennepetal	SV Bommern 05

Termine für erforderliche Entscheidungsspiele: 09.,12.,15. und 19. Juni 2003

2. Mannschaft Herren

06.04.03.	SV Bommern 05	Durchholz
27.04.03.	SV Herbede (2)	SV Bommern 05
04.05.03.	SV Bommern 05	Rüdinghausen (2)
11.05.03	TuS Stockum (2)	SV Bommern 05
18.05.03	SV Bommern 05	Schnee
25.05.03	Witten 30	SV Bommern 05
01.06.03	SV Bommern 05	ESV Langendreer (2)

Nachholspieltage: 17.04., 19. bis 21.04., 01.05. und 29.05. 2003

Anstoßzeiten: März bis Oktober jeweils 15:00 Uhr

Damenmannschaft

oben von links: K. Lehrke, Trainer H. Czarnecki, T. Feukkink, N. Bierhoff, M.Niedballa, L. Kücük. N. Große-Herzbruch, S. Engell. F. Döll, Trainer M. Kutsch, M. Gunia, Betreuer M. Stubinski

unten von links: J. Trappmann, J. Gögge, B. Bültmann, C. Schäfers, W. May, M. Kraska, N. Broll, N. Gerowski

DER GARTEN
AM BODENBORN

Qualität/Fachberatung/günstige Preise

- **Baumschulpflanzen**
- **Biol. Düngemittel**
- **Stauden & Samen**
- **Gartengeräte**
- **Sämereien**
- **Natursteinplatten, Granitsteine und Findlinge**

Inh. Matthias Konietzny
Bodenborn 68,
58452 Witten – Bommern
Tel. 02302/3471- 72

Wärme
Wasser
Wohlbehagen
WILGENBUS

www.wilgenbus.com

Männer meinen:

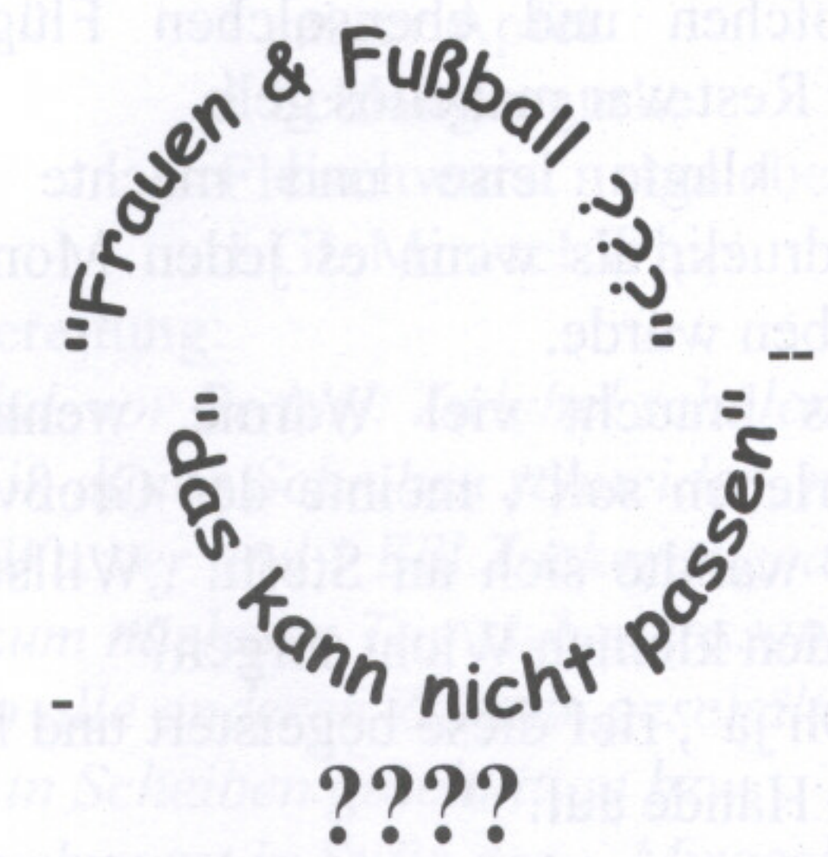

Frauen sagen, so war es wenigstens in Bommern:

Laßt uns Fußball spielen, was die Männer können, können wir schon lange.

So kam die Idee überhaupt auf, in Bommern eine Frauenmannschaft zu gründen.

Die erste Saison begann dann 1995/1996!

Gerade am Anfang gab es natürlich viele „Gegensprecher", die einfach gar nichts von Frauen und Fußball hielten. Die Leute des „älteren Semesters" waren natürlich völligst dagegen und führten heiße Diskussionen um die Gründung und auch um das weitere Bestehen der Damenmannschaft.
Doch dann siegte der „ weibliche Charme" und der Frauenfußball in Bommern bekam eine Chance!
Und bis heute hat es noch keine Aufgabe gegeben.

Doch nun, denken wir zumindest, haben wir alle vom Gegenteil überzeugt und der gesamte Verein steht hinter uns.
Die **„ Hühnermannschaft"** , wie wir sehr liebevoll genannt werden, stellt laut Aussagen des 1. Vorsitzenden Gerd Brockfeld eine große Bereicherung des Vereins da.
Und das auch im zwischenmenschlichen Bereich!

Was er damit wohl sagen möchte????

N. Große Herzbruch

WIR BERATEN SIE FACHKUNDIG

Mode in Bommern

Man kommt nicht dran vorbei!

Truhe am Bodenborn

Bommern, Bodenborn 67, Tel. 3 22 38

Unsere Öffnungszeiten

Mo. - Fr. 9.00 - 13.00 und 15.00 - 18.30 Uhr, Sa. 9.00 - 13.00 Uhr

DAS FACHGESCHÄFT MIT HERZ

Kurzwaren, Wolle, Bilder, Kissen, Decken, Teppiche, Rahmungen etc.

Handarbeiten

Vogt

Jetzt **Johannisstraße 18**
58452 Witten
Tel. 02302/12240

Mittwoch nachmittags geschlossen

Die Geschichte für unsere kleinen Leser

Willi, das Entenküken

Folge 1

„Sieh' nur, Opa, da läuft Berta schon", rief der kleine Tommy. Er wies zur Stalltür. Auch seine Zwillingsschwester hatte die Ente entdeckt, die bis vor kurzem noch auf ihrem Nest mit den zwölf Eiern gebrütet hatte. Nun folgte ihr eine Schar Entenküken. Mit lautem Geschnatter kam sie heran und zeigte den neugierigen Betrachtern ihre Kinderschar.

„Es sind nur elf", stellte der Großvater fest. „Eines fehlt."

„Ich sehe mal nach", rief Tommy und stürmte davon. Steffi hinter ihm her. Der Großvater folgte ihnen. Er ahnte bereits, was er finden würde. Die Zwillinge saßen inzwischen mit langen Gesichtern vor dem Nest, in dem noch ein Ei lag. Es war bereits angepickt. Der Großvater hob es auf. Es war noch warm.

„Es lebt, aber es ist wohl zu schwach, sich aus der Schale zu befreien."

„Opa, hilf ihm", riefen beide Kinder. Dieser öffnete rasch die Eierschale, hervor kam ein Küken mit braunem Köpfchen und ebensolchen Flügeln. Der Rest war makellos gelb.

Es klagte leise und machte den Eindruck, als wenn es jeden Moment sterben würde.

„Es braucht viel Wärme, wenn es überleben soll", meinte der Großvater und wandte sich an Steffi. „Willst du für den kleinen Wicht sorgen?"

„Oh ja", rief diese begeistert und hielt ihre Hände auf.

„Jetzt braucht es nur noch einen Namen", meinte ihr Bruder. In diesem Augenblick rief die Stimme der Großmutter: „Willi – Tommy – Steffi!"

Die Zwillinge sahen sich an, dann schauten sie zum Großvater.

„Opa, du hast es aus dem Ei geholt. Wir nennen ihn einfach Willi."

Willi Steinbach schmunzelte. Der Vorschlag der Kinder kam so spontan, dass er seinen Einwand, es könnte ein weibliches Tier sein, für sich behielt.

In der nächsten Ausgabe geht es mit Willi weiter.

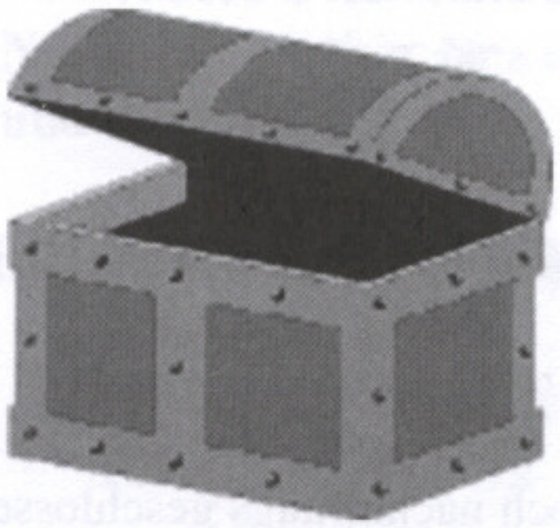

Die Seekiste

Lesen Sie gerne? Lieben Sie die See?
Dann besuchen Sie mich im Internet!
www.die-seekiste.de

Zwiebel – Gurken – Salat

Zutaten: 5 rote Zwiebeln
1 saurer Apfel
1 Schlangengurke
Fleischwurst n. belieben
1 Gl. Miracel Whip

Zubereitung:
24 Std. vor Bedarf: Zwiebel schälen und in dünne Scheiben schneiden, mit 1 Eßl Wasser und 1 Eßl Zucker zugedeckt bis zum nächsten Tag ziehen lassen, dann alle anderen Zutaten geschält und fein in Scheiben geschnitten bzw. Fleischwurst in Stifte dazu. Miracel Whip nach belieben.
Alles gut vermischen. Kann sofort gegessen werden. Guten Appetit!

Gefüllte Baguette

Zutaten: 1 Paket Baguette z. aufbacken
400-500 gr. Hackfleisch gem.
1 Paket Hackfleischfix
1 grüne Paprika
Stück Käse (Gouda o. Edamer)

Zubereitung:
Hackfleisch mit Hackfleischfix (wie auf Packung beschrieben) zubereiten. Käse in kleine Würfel schneiden. Paprika säubern und ebenfalls in kleine Würfel. Alles mit dem Hackfleisch vermengen. Die Baguetten (ungebacken) der Länge nach halbieren, mit der Hackfleisch-masse belegen und im vorgeheizten Backofen bei 200 Grad (Umluft 170) 30 Minuten backen. Guten Appetit!

1. Mannschaft

oben von links: Betreuer G. Minkau, Trainer D. Gruß, K. Labeta, J. Garzareck, S. Wenzel, S. Templi, K. Bachtrup, M. Brenk, M. Cardinier, Betreuer H. Dornieden
unten von links: A. Broll, S. Janek, P. Schnell, N. Böringschulte, L. Kerwel, K. Bergmann, J. Delic

2. Mannschaft

oben von links: Trainer T. Fritz, T. Karger, J. Sachs, S. Hebestreit, A. Schaal, S. Hagenkötter W. Strotmann, J. Messerschmiedt, C. Brzozka, F. Wessling
unten von links: P. Herrmann, R. Rieger, B. Lampmann, B. Schröder, D. Blaesing, M. Hoffmann, B. Walloschek

Aktuelle Situation Saison 2002/2003:

Die **2.Seniorenmannschaft** belegt zur Zeit mit 22 Punkten und einem Torverhältnis von 19:21 Toren den 6.Tabellenplatz der Liga. Mit einem Durchschnittsalter von 21 Jahren ist die 2.Mannschaft eine der jüngsten Mannschaften in der Kreisliga B. Sowohl die Quantität, als auch die Qualität des Kaders ist sehr zufrieden stellend und langfristig gesehen mehr als ausbaufähig.
Neben einer hervorragenden mannschaftlichen Geschlossenheit ließ sich eine bessere Platzierung aufgrund unnötiger Niederlagen, die teilweise auf mangelnde Erfahrung und unnötige Fehler zurückzuführen ist, noch nicht realisieren.
Erfahrungsgemäß spielt die 2.Mannschaft in der Rückrunde immer eine bessere Rolle, so dass in den letzten vier Monaten eine Steigerung durchaus möglich und wünschenswert ist. Das Potenzial und die gute Arbeit des Teams im Training werden sicherlich den Grundstein dazu legen können.

Die **1.Seniorenmannschaft** belegt zur Zeit mit 26 Punkten und einem Torverhältnis von 25:23 Toren den 7.Tabellenplatz der Bezirksliga Gruppe 14.
Mit Dieter Gruß vom TuS Stockum als neuem Trainer und weiteren Spielerverpflichtungen wie Delic, Bergmann, Böhringschulte, Templin und Kahya konnte der Kader nach der schlechten letzten Saison quantitativ und qualitativ aufgebessert werden.
Neben einem frühen Ausscheiden bei der Feldstadtmeisterschaft und eines 2.Platzes beim Herbeder-Industriecup wurde die Sommervorbereitung eher mittelmäßig beendet.
Der Saisonstart mit zwei zu Recht verlorenen Derby´s gegen den FSV Witten und den SV Herbede begann alles andere als rosig. Nach und nach konnte sich die Mannschaft aber durch Kampfgeist und dem nötigen Quentchen Glück fangen und ist seit dem VfB Schwelm-Spiel ungeschlagen. Man liegt mit 6 Punkten nur knapp hinter dem 2.Platz der Liga, der zur Qualifikation berechtigt.
Ziel sollte es aber bleiben, oben mitzuspielen und nicht vom Aufstieg zu träumen. In der Winterpause, die wie schon die ganze Saison von einer katastrophalen Trainingsbeteiligung überschattet wird, konnte die Mannschaft mal wieder das gut besetzte Hallenturnier unseres Lieblingsvereins TuRa Rüdinghausen gewinnen und 4. beim EN-Hallenpokal werden.

Mit sportlichem Gruß

Jan Garzareck

Das Leben ist schon kompliziert genug.

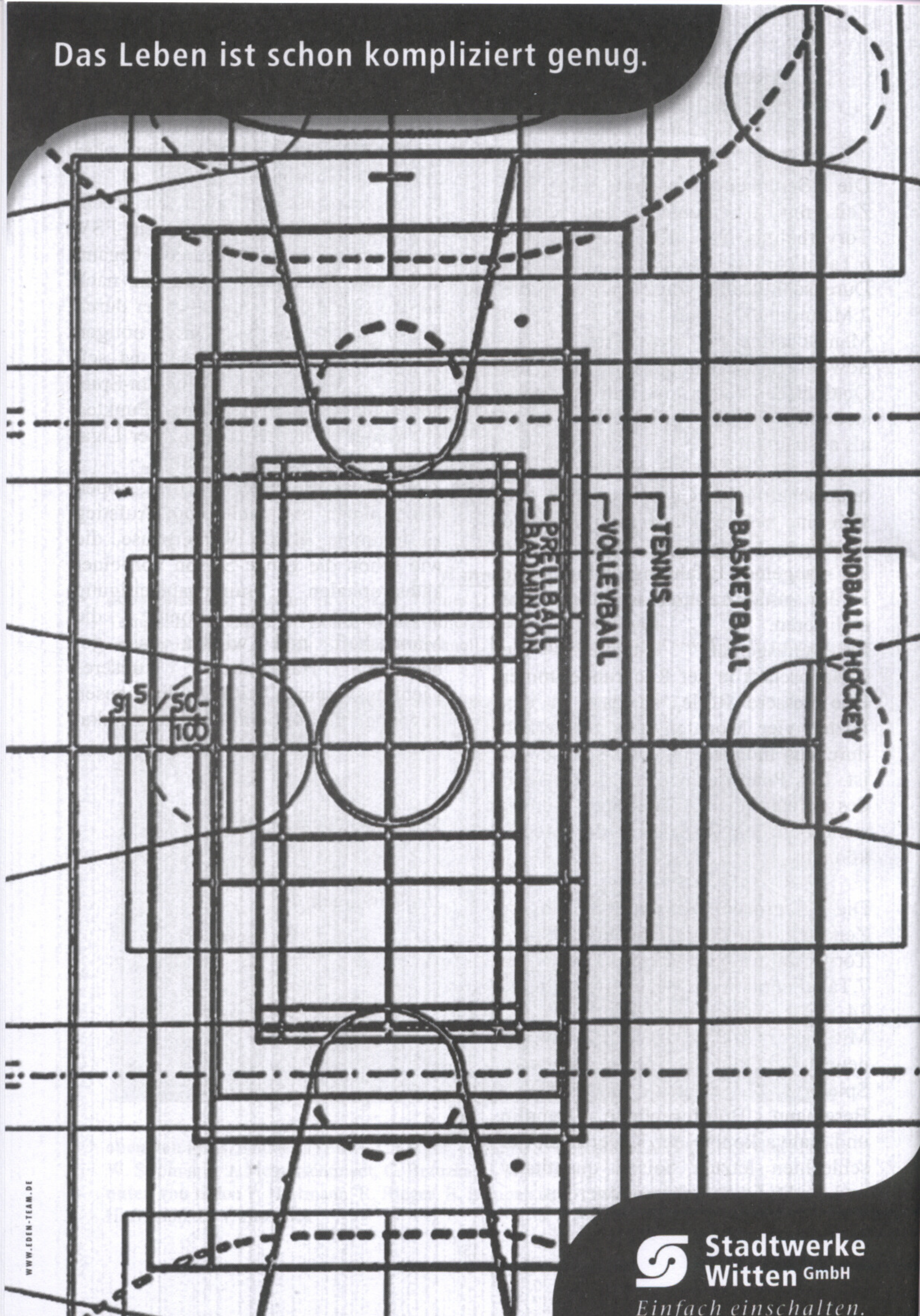

Stadtwerke Witten GmbH

Einfach einschalten.

Wie alles begann!

Der SV Bommern 05 wurde in einem Jahrzehnt gegründet, in dem so bekannte Vereine wie Schalke 04 und BVB Borussia Dortmund 09 entstanden. Das Fußballspiel griff Anfang des 20. Jahrhunderts wie ein Virus um sich. Auch in der Gemeinde Bommern wurde die Jugend davon befallen. Das Fußballspiel erfreute sich immer größerer Beliebtheit. Es waren Schüler, die diesem Hobby ausgiebig frönten. Doch damals waren deren Eltern und Lehrer nicht gerade begeistert davon. Man glaubte wohl, das die Leistungen in der Schule darunter litten.

Einmal jedoch mit diesem „Virus" infiziert, ließen die Schüler nicht locker. Als sich dann noch ein Idealist und Spender hinzugesellte und außerdem die Polizeibehörde auf polizeiliche Anmeldung und Satzungen bestand, wurde im Jahre 1905 der Fußballclub Bommern 05 gegründet. Die wechselhafte Geschichte des nun fast 100 jährigen Vereins soll in einer späteren Ausgabe ausführlich aufgezeichnet werden. Freut Euch schon mal drauf!

M.K.

Impressum

Herausgeber: S V Bommern 05
Redaktion: Marlis Kittel
Freie Mitarbeiter
Damenfußball: N. Große-Herzbruch
Herrenfußball: J. Garzareck
Fotos: J. Leuschner, B. Krutwig, G. Brockfeld
Druck: Offsetdruck K. Dieckhoff

Anschrift des Vereins / Redaktion:
SV Bommern 05 /Goltenbusch Kurier
Postfach 4088
58426 Witten

Joschka unterstützen

Grün wirkt für Frieden - jetzt Mitglied werden!

www.gruene.de

BÜNDNIS 90 DIE GRÜNEN

Lilo Dannert unterstützen

Grün wirkt für Bommern- jetzt Mitglied werden!

www.gruene-witten.de

Ostermann:

Diese Auswahl müssen Sie gesehen haben!

„Westdeutschlands großes Einrichtungs-Unternehmen"

Ganz klar – immer eine Idee voraus

OSTERMANN

WITTEN-ANNEN, A 44 Abf. Witten-Annen (45), Gewerbegebiet Annen **HAAN-OST, Rhld.,** A 46 Abfahrt Haan-Ost (30), Industriepark Ost · **BOTTROP,** an der B 224, Gewerbepark Boy/Welheim